## Расшифровка обозначений

K55M 65 - 100 - 31 / 25 E / 110 T 4

I II III

① ② ③ ④ ⑤ ⑥ ⑦

① **Название серии**

**K55M** Одноступенчатые насосы

② **Типоразмер**

**I** Номинальный расход

**II** Количество рабочих колёс

**III** Диаметр фланцев

③ **Проточная часть**

**25** Чугун

④ **Материалы уплотнений**

**E** Graphite/SiC/EPDM & EPDM

⑤ **Мощность двигателя**

**110** 11 кВт

⑥ **Электрическое напряжение**

**T** Трехфазное

⑦ **Число полюсов**

**4** Четырехполюсный (~1450 об/мин)

## Общие характеристики

| | |
|---|---|
| Артикул | 16313129 |
| Производительность (Q) | 20 ÷ 70 м³/ч |
| Напор (H) | 38.1 ÷ 32.3 м |
| Тип соединения | Фланцевое |
| Диаметр напорного патрубка | DN65 |
| Диаметр всасывающего патрубка | DN100 |
| Вес | 245 кг |

## Электродвигатель

| | |
|---|---|
| Напряжение | (±10%) 3*380/660В/50Гц |
| Мощность на валу (P2) | 11 кВт |
| Количество оборотов (n) | ~1450 об/мин |
| Степень защиты | IP55 |
| Класс эффективности | IE3 |
| Класс изоляции | F |

## Материалы

| | |
|---|---|
| Корпус насоса | Чугун |
| Торцевое уплотнение | Graphite/SiC/EPDM |
| Уплотнительное кольцо | EPDM |

## Другое

| | |
|---|---|
| Температура перекачиваемой жидкости (t) | от -25 до 105 °C |
| Номинальный диаметр рабочего колеса | 315 |
| Максимальное рабочее давление | 16 бар |
| Максимальная глубина всасывания | 7 метров |
| Температура окружающей среды | не более +50 °C |

# Рабочие характеристики

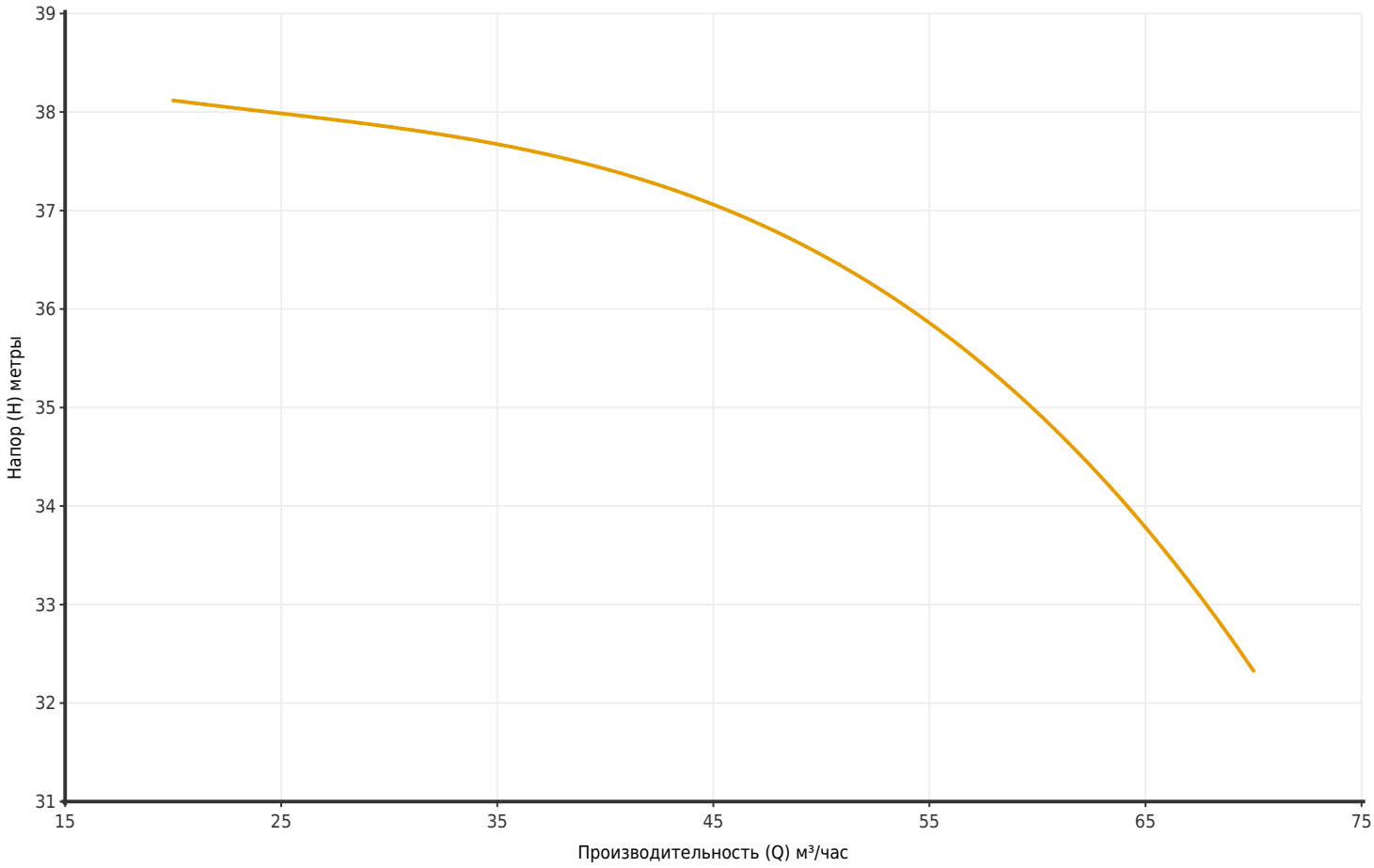


| Артикул | Модель | Мощность P2 (кВт) | Q (м³/час) | 20 | 30 | 40 | 50 | 60 | 65 | 70 |
|---|---|---|---|---|---|---|---|---|---|---|
| 16313129 | K55M 65-100-31/25E/110T4 | 11 | H (метры) | 38.1 | 37.9 | 37.4 | 36.5 | 35 | 33.8 | 32.3 |

## Размеры

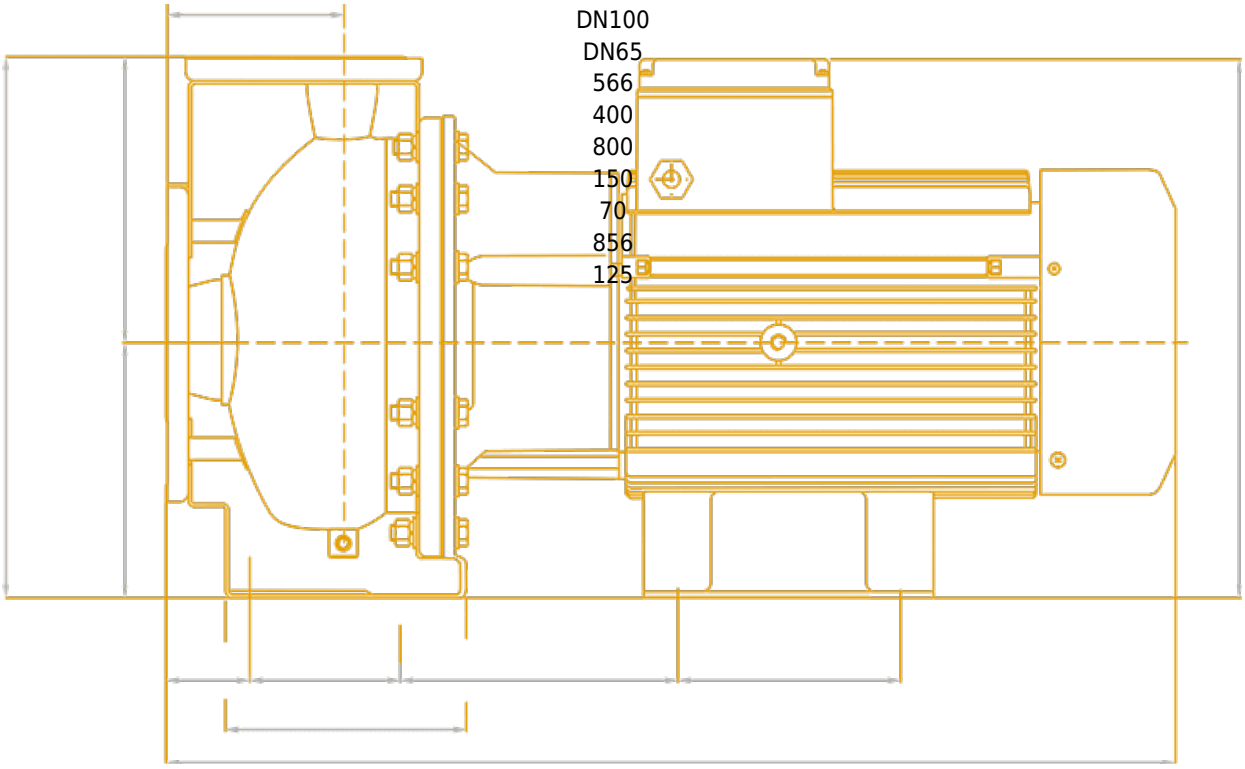
DN100
DN65
566
400
800
150
70
856
125

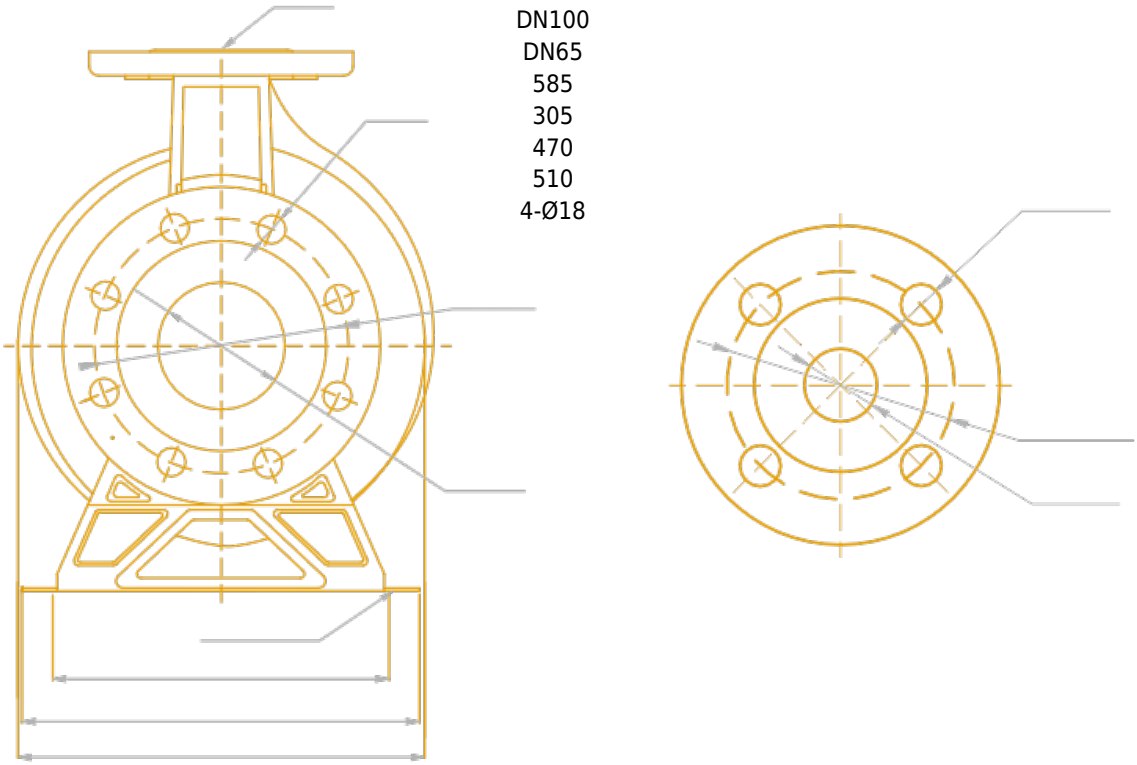
DN100
DN65
585
305
470
510
4-Ø18

## Чертёж и основные компоненты