Расшифровка обозначений

K55M 65 - 80 - 16 / 25 E / 055 T 2

I II III

① ② ③ ④ ⑤ ⑥ ⑦

① **Название серии**

K55M Одноступенчатые насосы

② **Типоразмер**

I Номинальный расход

II Количество рабочих колёс

III Диаметр фланцев

③ **Проточная часть**

25 Чугун

④ **Материалы уплотнений**

E Graphite/SiC/EPDM & EPDM

⑤ **Мощность двигателя**

055 5.5 кВт

⑥ **Электрическое напряжение**

T Трехфазное

⑦ **Число полюсов**

2 Двухполюсный (~2900 об/мин)

Общие характеристики

Артикул	16313031
Производительность (Q)	20 ÷ 60 м³/ч
Напор (H)	34 ÷ 24.6 м
Тип соединения	Фланцевое
Диаметр напорного патрубка	DN65
Диаметр всасывающего патрубка	DN80
Вес	122 кг

Электродвигатель

Напряжение	(±10%) 3*380/660В/50Гц
Мощность на валу (P2)	5.5 кВт
Количество оборотов (n)	~2900 об/мин
Степень защиты	IP55
Класс эффективности	IE3
Класс изоляции	F

Материалы

Корпус насоса	Чугун
Торцевое уплотнение	Graphite/SiC/EPDM
Уплотнительное кольцо	EPDM

Другое

Температура перекачиваемой жидкости (t)	от -25 до 105 °C
Номинальный диаметр рабочего колеса	160
Максимальное рабочее давление	16 бар
Максимальная глубина всасывания	7 метров
Температура окружающей среды	не более +50 °C

Рабочие характеристики

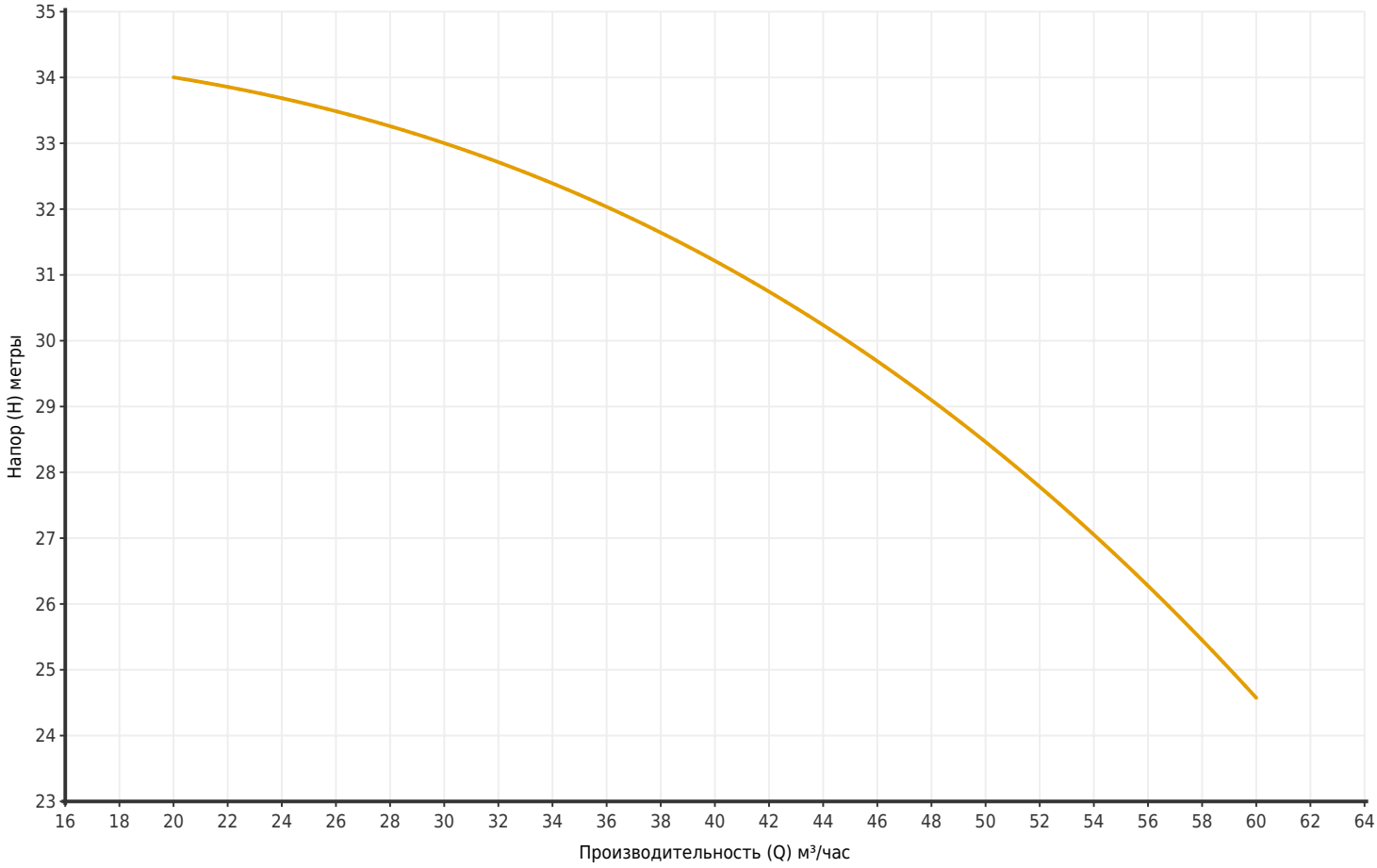

Артикул	Модель	Мощность P2 (кВт)	Q (м³/час)	20	25	30	35	40	45	50	55	60
16313031	K55M 65-80-16/25E/055T2	5.5	H (метры)	34	33.6	33	32.2	31.2	30	28.5	26.6	24.6

Размеры

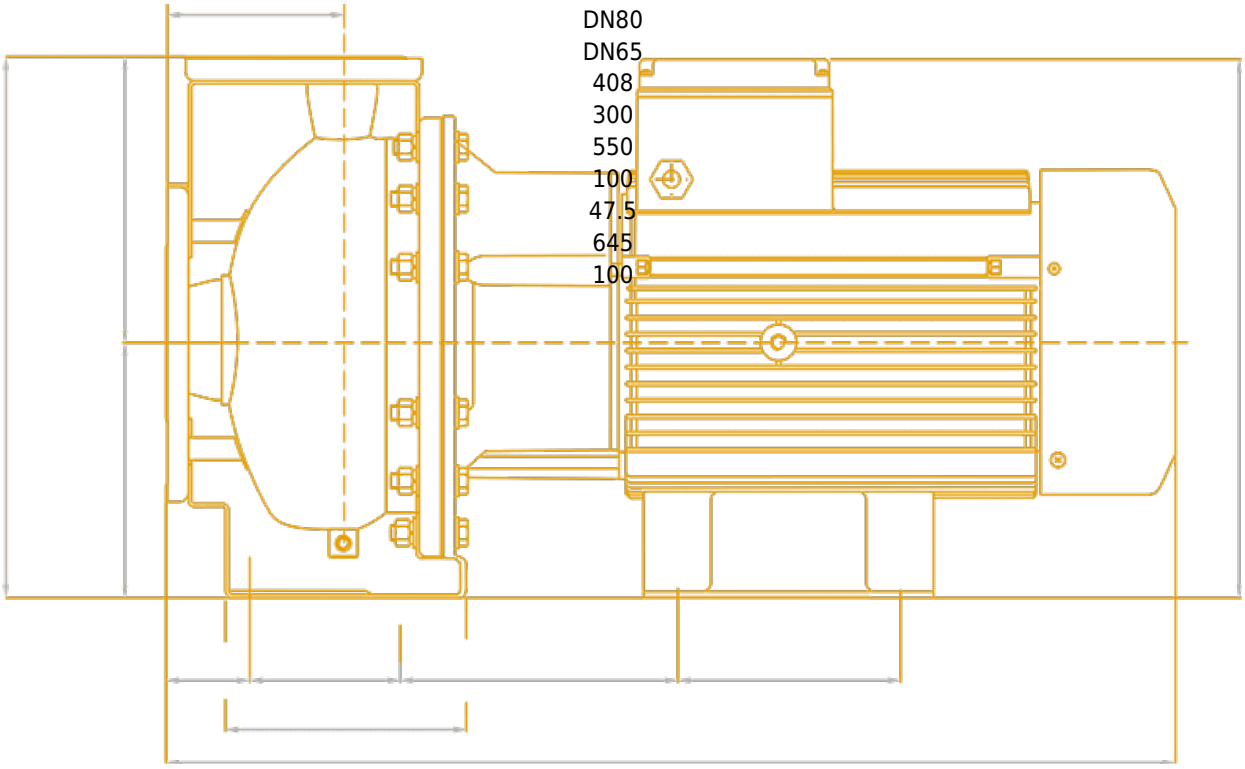
DN80
DN65
408
300
550
100
47.5
645
100

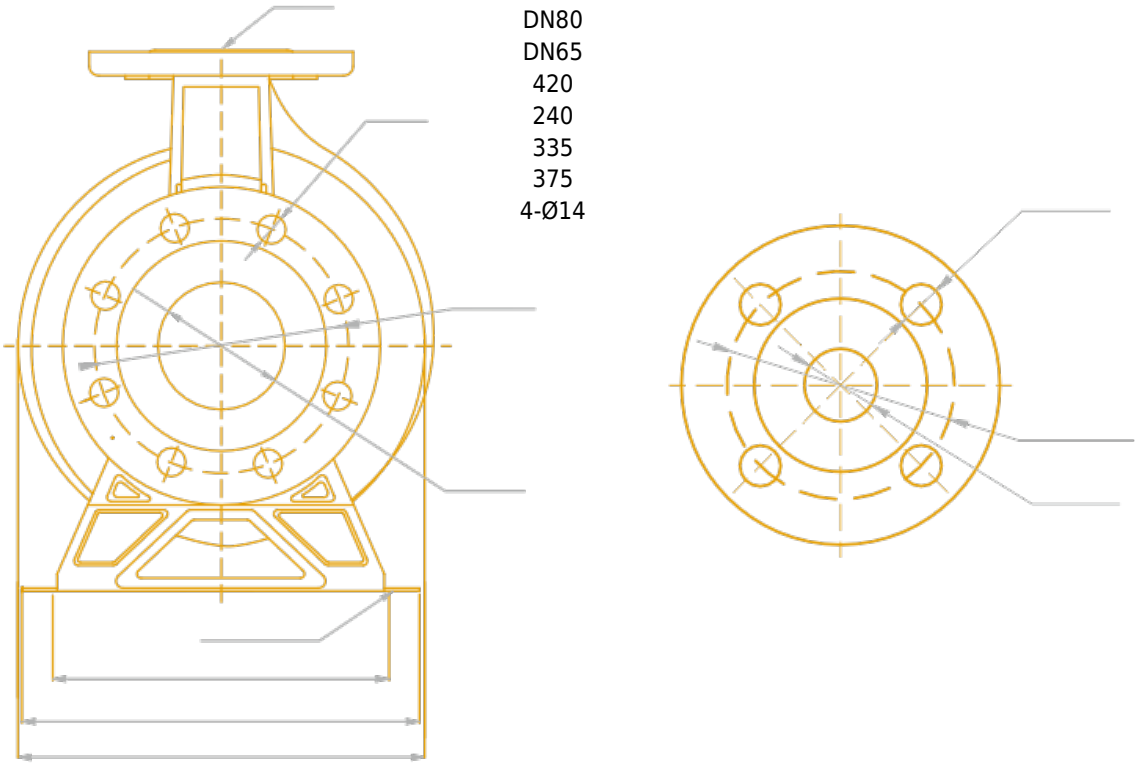
DN80
DN65
420
240
335
375
4-Ø14

Чертёж и основные компоненты