Расшифровка обозначений

K55M 80 - 100 - 16 / 25 E / 022 T 4

① K55M; I: 80; II: 100; III: 16; ③ 25; ④ E; ⑤ 022; ⑥ T; ⑦ 4

① **Название серии**

K55M Одноступенчатые насосы

② **Типоразмер**

I Номинальный расход

II Количество рабочих колёс

III Диаметр фланцев

③ **Проточная часть**

25 Чугун

④ **Материалы уплотнений**

E Graphite/SiC/EPDM & EPDM

⑤ **Мощность двигателя**

022 2.2 кВт

⑥ **Электрическое напряжение**

T Трехфазное

⑦ **Число полюсов**

4 Четырехполюсный (~1450 об/мин)

Общие характеристики

Артикул	16313124
Производительность (Q)	20 ÷ 70 м³/ч
Напор (H)	10.3 ÷ 6.3 м
Тип соединения	Фланцевое
Диаметр напорного патрубка	DN80
Диаметр всасывающего патрубка	DN100
Вес	85 кг

Электродвигатель

Напряжение	(±10%) 3*220/380В/50Гц
Мощность на валу (P2)	2.2 кВт
Количество оборотов (n)	~1450 об/мин
Степень защиты	IP55
Класс эффективности	IE3
Класс изоляции	F

Материалы

Корпус насоса	Чугун
Торцевое уплотнение	Graphite/SiC/EPDM
Уплотнительное кольцо	EPDM

Другое

Температура перекачиваемой жидкости (t)	от -25 до 105 °C
Номинальный диаметр рабочего колеса	165
Максимальное рабочее давление	16 бар
Максимальная глубина всасывания	7 метров
Температура окружающей среды	не более +50 °C

Рабочие характеристики

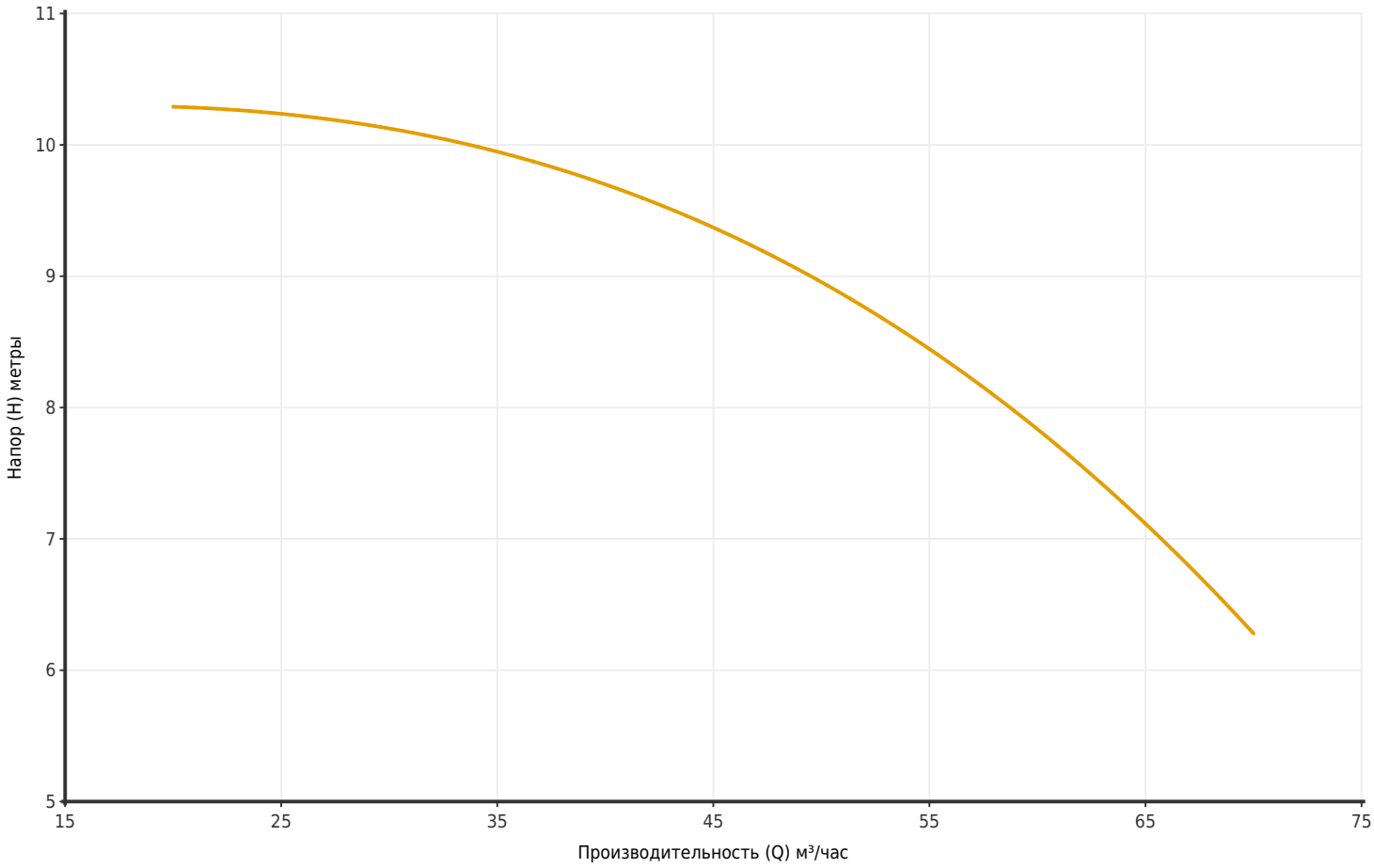

Артикул	Модель	Мощность P2 (кВт)	Q (м³/час)	20	30	40	50	60	65	70
16313124	K55M 80-100-16/25E/022T4	2.2	H (метры)	10.3	10.1	9.7	9	7.8	7.1	6.3

Размеры

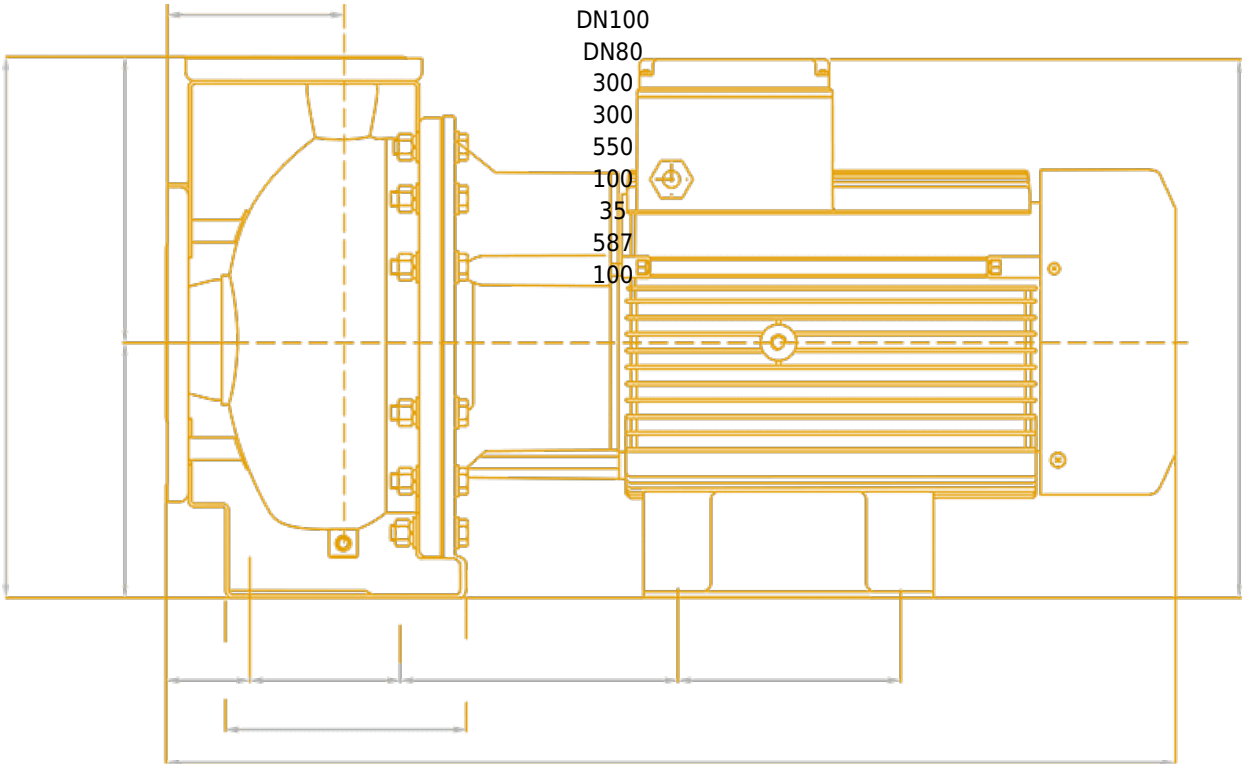
DN100
DN80
300
300
550
100
35
587
100

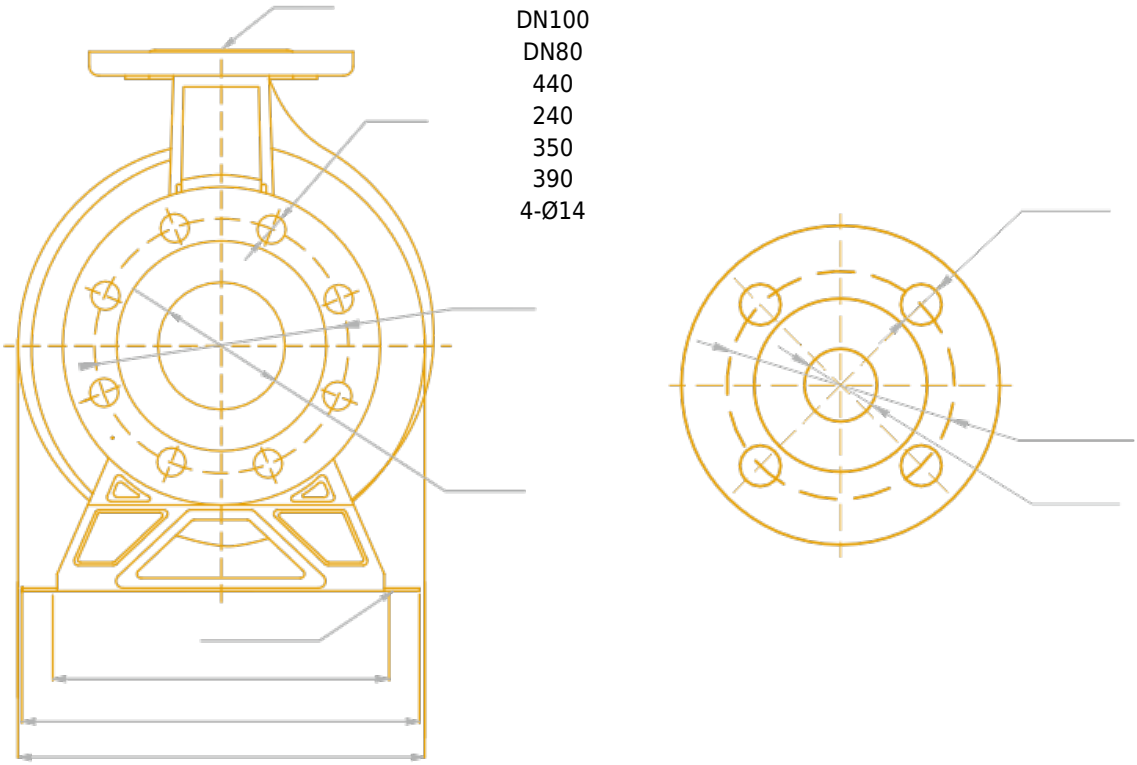
DN100
DN80
440
240
350
390
4-Ø14

Чертёж и основные компоненты